Barovier&Toso

VENEZIA 1295

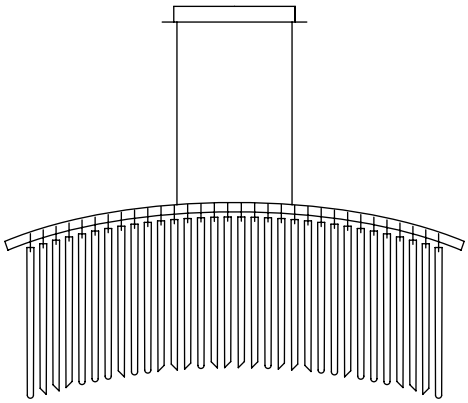

PALMYRA

Fabio Calvi | Paolo Brambilla

Una sospensione molto leggera, caratterizzata da linee sinuose, in grado di impreziosire e di illuminare qualunque ambiente. È composta da bracci sovrapposti dal profilo curvilineo, dai quali pendono molteplici elementi di vetro ritorto realizzati con la stessa lavorazione dei "pastorali" dell'antica tradizione vetraria muranese.

Palmyra is a very light suspension, characterized by sinuous lines, able to embellish and illuminate any environment. It is composed by overlapped arms with curved profiles, from which hang twisted crystal elements, made following the "pastoral" processing of the ancient Murano glass tradition.





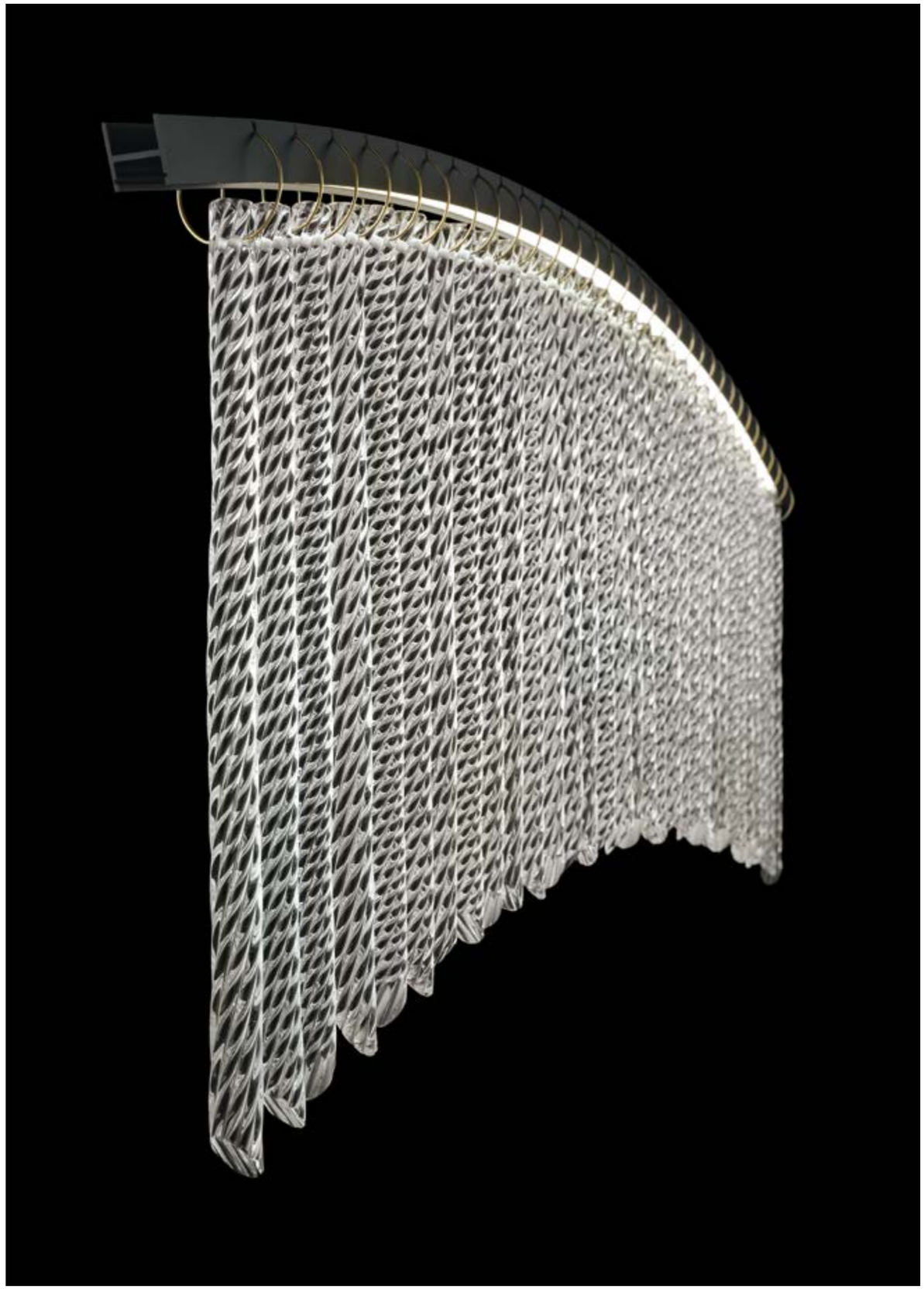

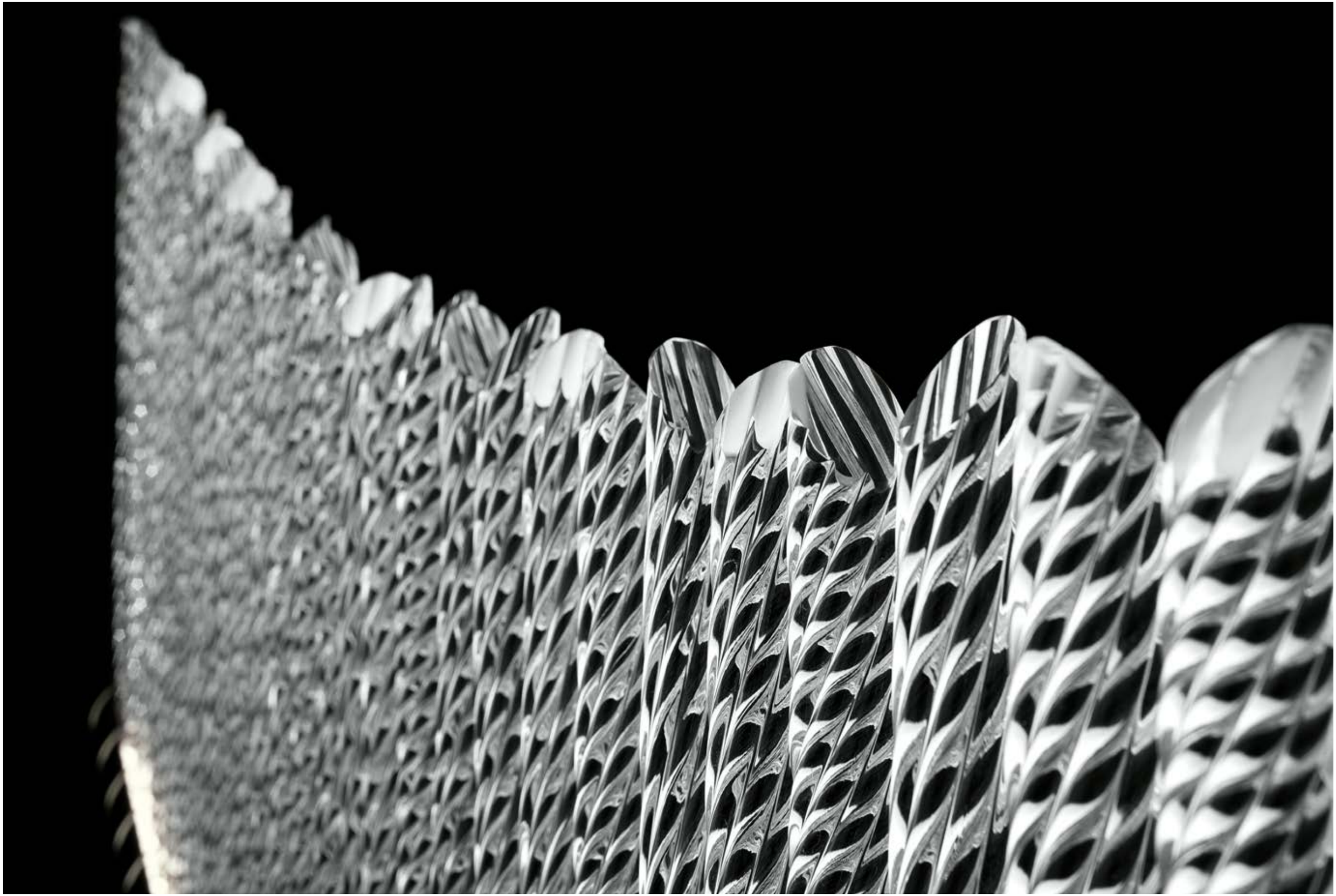





Modelli e misure
Models and sizes

Palmyra
7270-00

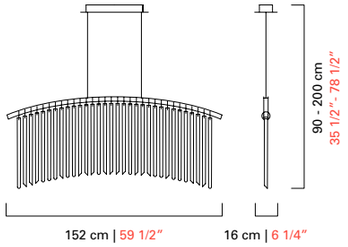

Palmyra
7271-00

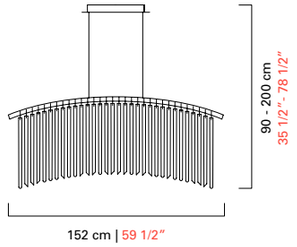

Peso **Weight**	19 kg 42 lb	55 kg 121 lb
Lampadine N. Tipo W max. **Bulbs** N. Type W max.	1 Strip Led 60 60	3 Strip Led 60 60
Dimmerabile **Dimmable**		
Lampadine incluse **Bulbs included**	Strip Led	Strip Led
Certificazioni **Cerification Marks**		

Modelli e misure
Models and sizes

Palmyra
7272-00

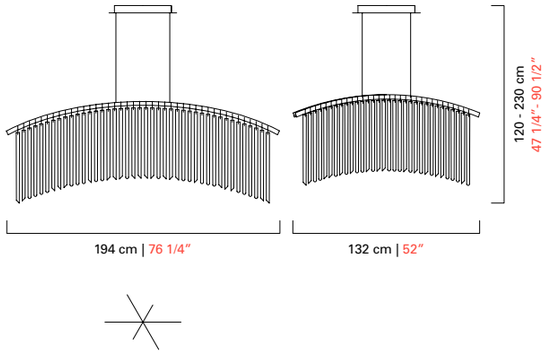

Palmyra
7273-00

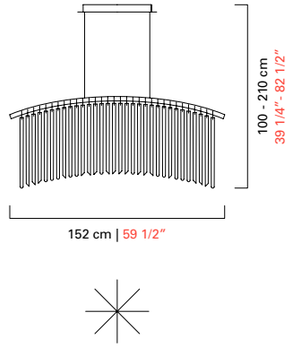

Peso **Weight**	55 kg 121 lb	72 kg 158 lb
Lampadine N. Tipo W max. **Bulbs** N. Type W max.	1+1+1 Strip Led 40+60+80 40+60+80	4 Strip Led 60 60
Dimmerabile **Dimmable**		
Lampadine incluse **Bulbs included**	Strip Led	Strip Led
Certificazioni **Cerification Marks**		

Modelli e misure
Models and sizes

Palmyra
7274-00

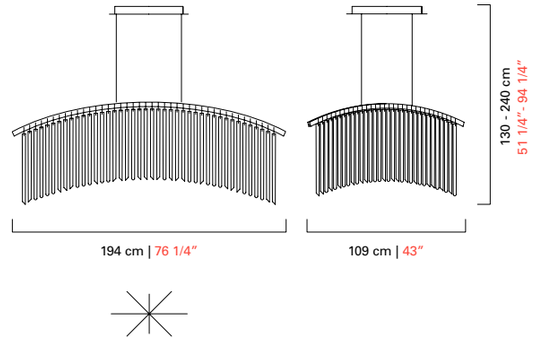

Peso **Weight**	78 kg 172 lb
Lampadine N. Tipo W max. **Bulbs** N. Type W max.	1+2+1 Strip Led 40+60+80 40+60+80
Dimmerabile **Dimmable**	
Lampadine incluse **Bulbs included**	Strip Led
Certificazioni **Cerification Marks**	

Colori disponibili
Available colours

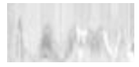

CC
Cristallo
Crystal

Finiture
Finishings



AI
Anodizzato Argento/Anelli Inox
Anodized Silver/ Inox Rings



AO
Anodizzato Argento/ Anelli Oro Galvanizzato
Anodized Silver/ Galvanized Gold Ring



NI
Anodizzato Nero/ Anelli Inox
Anodized Black/ Inox Rings



NG
Anodizzato Nero/ Anelli Oro Galvanizzato
Anodized Black/ Galvanized Gold Rings

