Barovier&Toso

VENEZIA 1295

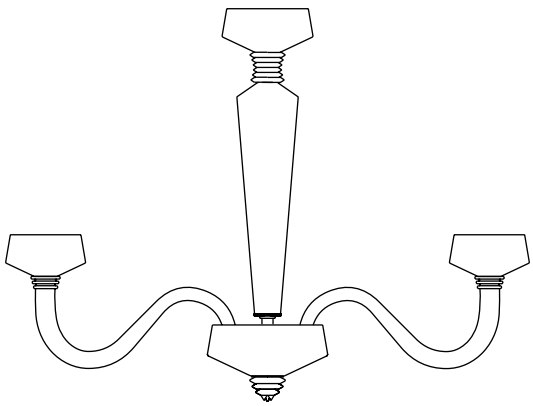

ROSATI

Questa collezione nasce attingendo ai disegni del prezioso archivio storico di Barovier&Toso rielaborati e riproposti con un design più moderno. Linee sobrie ed eleganti, che vanno al di là delle mode. Ogni tazzina ospita al suo interno un "rostrato," piccolo gioiello di invenzione, che protegge alla vista la lampadina la cui luce si moltiplica all'infinito, passando attraverso le cuspidi che sono l'essenza stessa del rostrato.

This collection takes its cue from drawings conserved in the precious historical archives of Barovier&Toso, reworked and reformulated with a more modern design. Simple, elegant lines that transcend fashion. Each candle cup holds a little stroke of genius: a "rostrato," a piece of glass with extruded pointed tips, which hides the lamps from view. Their light is refracted infinitely as it passes through the glass tips that are at the heart of the "rostrato" technique.

















Modelli e misure ***Models and sizes*** *Ogni modello prevede una catena di 100 cm inclusa. Every model is supplied with a 100 cm (39 1/4") chain.	Rosati **5716-06** 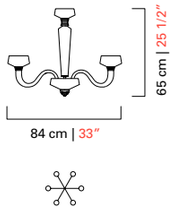 	Rosati **5716-09** 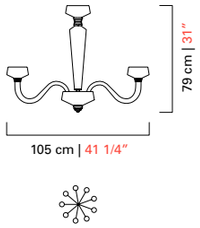 	Rosati **5716-12** 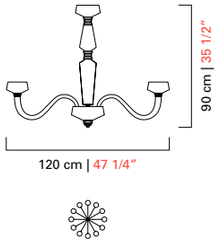 	Rosati **5716-18** 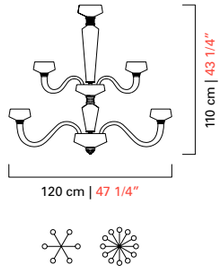
Peso **Weight**	13 kg 29 lb	17 kg 37 lb	24 kg 53 lb	35 kg 77 lb
Lampadine N. Tipo/Type W max. **Bulbs**	6+1+1 G9 + G4 + Strip Led 40+1,5+1,4	9+1+1 G9 + G4 + Strip Led 40+1,5+1,4	12+1+2 G9 + G4 + Strip Led 40+1,5+1,4	18+1+2 G9 + G4 + Strip Led 40+1,5+1,4
Dimmerabile **Dimmable**	D G9	D G9	D G9	D G9
Lampadine incluse **Bulbs included**	G9 Led + G4 Led + Strip Led	G9 Led + G4 Led + Strip Led	G9 Led + G4 Led + Strip Led	G9 Led + G4 Led + Strip Led
Certificazioni **Cerification Marks**				

Modelli e misure ***Models and sizes***	Rosati **5716-02** 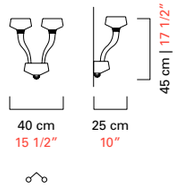
Peso **Weight**	5 kg 11 lb
Lampadine N. Tipo W max. **Bulbs** N. Type W max.	2+1 G9+G4 40+1,5
Dimmerabile **Dimmable**	D
Lampadine incluse **Bulbs included**	G9 Led + G4 Led
Certificazioni **Cerification Marks**	

Colori disponibili
Available colours



CC
Cristallo
Crystal



IC
Grigio
Grey



EK
Sabbia
Sand



DK
Oliva
Olive



AK
Blu Cadetto
Cadet Blue



LQ
Bluastro
Bluastro



FK
Indaco
Indigo



CK
Pervinca
Periwinkle



VI
Viola
Violet



***OO**
Oro
Gold
*Solo OG
Only OG

Finiture
Finishings



CL
Cromo Lucido
Polished Chrome



***OG**
Oro Galvanizzato
Galvanized Gold
*Solo OO
Only OO

Colori bespoke
Bespoke colours



CG
Cognac
Cognac



CA
Caramello
Caramel



BW
Brown
Brown



EL
Cedro Liquido
Liquid Citron



VA
Verde Antalia
Antalia Green



AM
Ametista
Amethist



RS
Rosé
Light Pink



AQ
Acquamare
Aquamarine



BL
Bluino
Light Blue

